LEMLANDS KOMMUN **SAMMANTRÄDESPROTOKOLL**

Sammanträdesdatum
18.01.2022

Organ
Tekniska nämnden i Lemland och Lumparland

Nummer
1/2022

Sammanträdestid	Tisdagen den 18.1.2022, kl 18.00 - 19.45
Sammanträdesplats	Kommungården i Söderby.
Beslutande	Williams Robert, ordförande Sjögren Joakim, vice ordförande Holmström Gun (distans) Nordqvist-Alm Gun Roos Ronny, frånvarande Uotinen Tiina, frånvarande -------
Övriga närvarande	Rosenberg-Brunila Kenneth, teknisk chef, föredragande Mansén Robert, kommunstyrelsens representant Lemland Willstedt Johan, byggnads- och miljöinspektör Eriksson Jana, Kommunstyrelsen i Lemlands ordförande -------
Paragrafer	§§ 1 - 13
Underskrifter	Robert Williams, Ordförande Kenneth Rosenberg-Brunila, Sekreterare
Protokoll-justering — Ort och tid	Lemland den 18.1.2022 kl.20.30.
Underskrifter	Nordqvist-Alm Gun Sjögren Joakim
Protokollet framlagt till påseende — Plats och tid	Kommunens elektroniska anslagstavla den 21.1.2022
Intygar	Kenneth Rosenberg-Brunila, teknisk chef
Utdragets riktighet bestyrker — Ort och tid	Lemland den / 2022
Underskrift	

För närmare information om besluten i detta protokoll, kontakta teknisk chef Kenneth Rosenberg-Brunila per telefon +358 (0)18 349 433 eller mobil +358 (0) 457 313 5250 eller e-post kenneth.rosenberg-brunila@lemland.ax.

LEMLANDS KOMMUN **SAMMANTRÄDESKALLELSE**

Organ

Tekniska nämnden i Lemland och Lumparland

Kallelsenr

1/2022

Sammanträdestid 18.01.2022 kl. 18:00

Sammanträdesplats Kommungården i Söderby

Ärenden

Kallelse utfärdad ... 1

1 § Konstaterande av sammanträdets laglighet och beslutförhet ... 2

2 § Val av protokolljusterare ... 3

3 § Godkännande och komplettering av föredragningslistan ... 4

4 § Delgivningar ... 5

5 § Per capsulam beslut: Anhållan om skyltning ... 6

- Anhållan om skyltning ... 8

- PM-LR Westling 1 ... 12

- S22 A_busshpl plattform vid GCbana ... 16

- S22 B_busshpl enkel plattform ... 17

6 § Förslag till prioriteringsordning utgående från slutrapporten från arbetsgruppen för näringsliv och turism ... 18

- Genomgång och prioritetsordning av arbetsgruppens slutrapport enligt uppdrag från kommunstyrelsen 21.6.2021 ... 23

7 § Plan för renovering av Sveagården ... 25

- Rapport från träffen på Sveagården med äldreomsorgs- och tekniska nämnden. ... 29

- Protokoll möte Kapellhagen 02.12.2021 ... 30

8 § Utökad belysning längs med Karl Mannersväg och gångstigen vid lekplatsen i Bengtsböle ... 32

- Utökad belysning längs med Mannersväg ... 33

9 § Lediganslagen ordinarie befattning som administratör vid byggnadstekniska kansliet ... 35

- lista på sökande ... 37

10 § Personalresurser och arbetsbelastningen för tekniska kansliet för återstoden av år 2021 och 2022 ... 38

11 § Verkställande av Lumpo vattenledning ... 39

12 § Upphandling av begagnad traktor ... 40

- Anbud begagnad traktor, Turunkonekeskus Oy ... 41

13 § Möteskalender 2022 ... 44

- Möteskalender tekniska nämnden ... 45

Ändringssökande ... 46

Sammanträdesdatum
18.01.2022

Organ
Tekniska nämnden i Lemland och Lumparland

Nummer
1/2022

Kallelse utfärdad den 11.01.2022

Denna möteskallelse har anslagits på kommunens elektroniska anslagstavla på kommunens nätplats www.-lemland.ax den 11.01.2022. Protokollet finns till påseende från den 21.01.2022 på kommunens elektroniska anslagstavla.

Ordförande Robert Williams

Teknisk chef Kenneth Rosenberg-Brunila

Intygar

Kenneth Rosenberg-Brunila,
Teknisk chef

1 § **Konstaterande av sammanträdets laglighet och beslutförhet**

TN 1 §
18.1.2021

Kallelsen är tillkännagiven på kommunens elektroniska anslagstavla och utdelad den 11.01.2022.

Nämnden är beslutför då minst hälften av ledamöterna (eller deras ersättare) är närvarande.

BESLUT:
Närvarande var fyra ledamöter.
Sammanträdet konstaterades vara lagenligt sammankallat och beslutfört.
----

2 § **Val av protokolljusterare**

TN 2 §
18.1.2021

Bland de närvarande ledamöterna (ej ordförande) samt deras ersättare väljs två protokolljusterare. Nämnden besluter också om tidpunkten då protokolljusteringen äger rum.

BESLUT:
Till protokolljusterare valdes Nordqvist-Alm Gun, Sjögren Joakim
Protokolljusteringen äger rum efter sammanträdet.
---

3 § **Godkännande och komplettering av föredragningslistan**

TN 3 §
18.1.2022

Nämnden godkänner föredragningslistan med paragraferna 1-13 /2022

BESLUT:
Nämnden godkände föredragningslistan med paragraferna 1-13 /2022
----

4 §

Delgivningar

TN 4 §
18.1.2022

Tjänsteinnehavarbeslut:
- 12.11.2021 Vattenanslutning till fastighet 438-407-150, Svinöby
- 11.11.2021 Vattenanslutning till fastighet 438-403-1-25, Hinders
- 11.11.2021 Vattenanslutning till fastighet 438-403-1-78, Vindarudden
- 19.11.2021 Vatten-och avloppsanslutning till fastighet 417-409-2-92, Tallberga.
-22.11.2021 Avloppsanslutning till fastighet 417-409-2-13, Granliden

Tekniska chefens förslag:
Nämnden antecknar ärendena till kännedom.

BESLUT:
Nämnden omfattade tekniska chefens förslag.

LE/810/2021

5 § **Per capsulam beslut: Anhållan om skyltning**

TN beslut per capsulam
20.12.2021

Landskapsregeringen har inkommit med en förfrågan 1.12.2021 om tillåtelse att förse hållplatserna på kommunalt vägområde inom tätortstrafiken med hållplatsstolpe och på den behövlig skyltning och information för kollektivtrafiken. I samband med detta tas äldre skyltning bort. Arbetet utförs av landskapets vägunderhåll. Skyltningen behöver finnas på plats till trafikstarten 1.1.2022, vilket betyder även att eventuella stolpfundament behöver utplaceras.
Enligt Ålands landskapsregerings Trafikförsörjningsprogram för Åland 2022-2023 finns i punkt 8.5 gällande principer för hållplatser. Denna princip ger kommunen ökade kostnader för byggande och underhåll.

Bilagor: Anhållan om skyltning
PM-LR Westling 1
S22 A_busshpl plattform vid GCbana
S22 B_busshpl enkel plattform

Kommundirektörens ställföreträdares förslag:
Tekniska nämnden beslutar godkänna anhållan från Ålands landskapsregering om att förse hållplatserna på kommunalt vägområde inom tätortstrafiken med hållplats-stolpe och på den behövlig skyltning och information för kollektivtrafiken.
Tekniska nämnden beslutar även delegera till tekniska chefen att utreda behovet av uppgradering, översyn av befintliga hållplatser och behovet av busskurer.
****

BESLUT:
Fem (5) ordinarie ledamöter deltog i beslutsfattandet. Tekniska nämnden beslöt enhälligt att omfatta kommundirektörens ställföreträdares förslag.

TN 5 §
18.01.2022

Tekniska chefens förslag:
Tekniska nämnden beslutar att, enligt Lemlands kommuns förvaltningsstadga 63 §, protokollföra per capsulam beslutet av den 20 december 2021 gällande anhållan om skyltning.

BESLUT:
Nämnden omfattade tekniska chefens förslag.

Ålands landskapsregering

Dokumentnamn	Nr	Sidnr
BESLUT	419 I1	1 (4)
Datum	Dnr	
1.12.2021	ÅLR 2020/1769	

Enligt sändlista

Hänvisning

Kontaktperson
Gunnar Westling

Ärende
ANHÅLLAN OM SKYLTNING

Trafikförsörjningsprogram för Åland 2022 – 2023 innehåller en målsättning om att under perioden utföra en tätortstrafik enligt bild 2. Landskapsregeringen har upphandlat trafiken med trafikstart 1.1.2022.

För att kollektivtrafiken ska fungera behöver ändamålsenliga busshållplatser finnas och att dessa är utrustade med korrekt skyltning och information. I Trafikförsörjningsprogram för Åland 2022 – 2023 klargörs ansvar över byggande och underhåll av hållplatsernas olika beståndsdelar. Landskapsregeringen i egenskap av kollektivtrafikmyndighet på Åland ansvarar för att skyltning och information på hållplatser är tydlig och korrekt.

Landskapsregeringen ber härmed om tillåtelse att förse hållplatserna på kommunalt vägområde inom tätortstrafiken med hållplatsstolpe och på den behövlig skyltning och information för kollektivtrafiken. I samband med detta tas äldre skyltning bort. Arbetet utförs av landskapets vägunderhåll. Skyltningen behöver finnas på plats till trafikstarten 1.1.2022, vilket betyder även att eventuella stolpfundament behöver utplaceras.

Landskapsregeringen ber även Mariehamns stad iordningställa utrymme för fyra bussar på Nygatans södra sida och på sikt även för fem bussar så att tätortstrafikens samtliga linjer kan ankomma samtidigt till centrum.

Nedan utdrag ur trafikförsörjningsprogrammet om busshållplatser vilket illustreras i bild 1.

Postadress
PB 1060
AX-22111 MARIEHAMN, Åland
Telefon
(018) 25000
Telefax
(018) 23790
E-post
registrator@regeringen.ax
URL www.regeringen.ax
Tjänstebrev bör ställas till Ålands landskapsregering, inte till enskild tjänsteman

Trafikförsörjningsprogram för Åland 2022 – 2023

8.5. Busshållplatser

Ansvaret för byggandet och underhållet av busshållplatser följer gällande principer. Kommunen initierar byggandet av nya hållplatser där kommunen ser ett behov eller där det är en strategisk plats för en hållplats. Hållplatsen behöver planeras i samråd med kommunen, väghållaren, landskapsregeringen och bussbolaget. Efter att platsen har bestämts, bygger och bekostar väghållaren hållplatsen. Där trafikförsörjningsprogrammet säger att hållplatserna ska vara tillgänglighetsanpassade ska dessa byggas enligt landskapsregeringens modell för anpassade hållplatser. Kommunen ansvarar för byggande av busskurer, antingen själv eller genom att tillåta andra att bygga busskurer. Landskapsregeringen ansvarar för att hållplatsstolpe och anslagstavla för tidtabeller finns.
Underhållet av hållplatsen yta i vägnivå där bussen rör sig sköts av väghållaren. För underhåll och skötsel av hållplatsens övriga ytor ansvarar kommunen, detta innefattar till exempel plogning av passagerarytan och städning av busskuren. Uppdatering av tidtabeller och information av kollektivtrafiken ansvarar landskapsregeringen för.

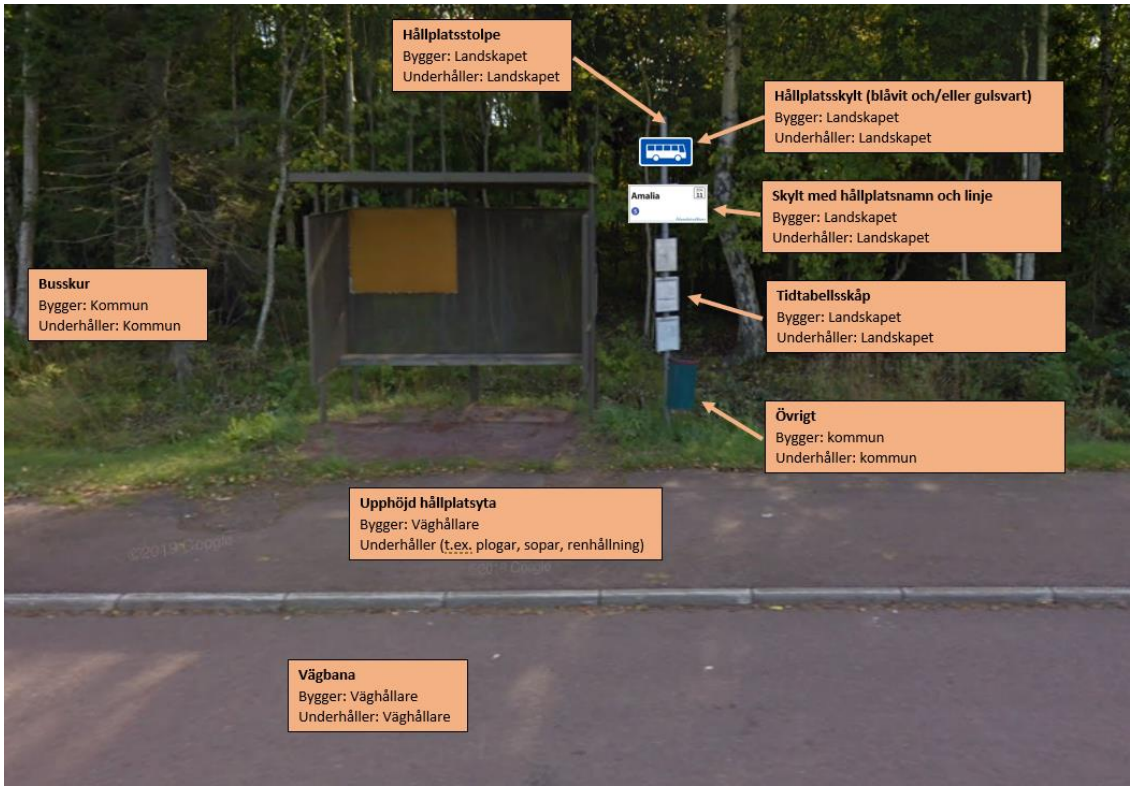

Bild 1. Ansvar över hållplatsernas beståndsdelar på kommunala vägar i tätortstrafiken i enlighet med trafikförsörjningsprogrammet.

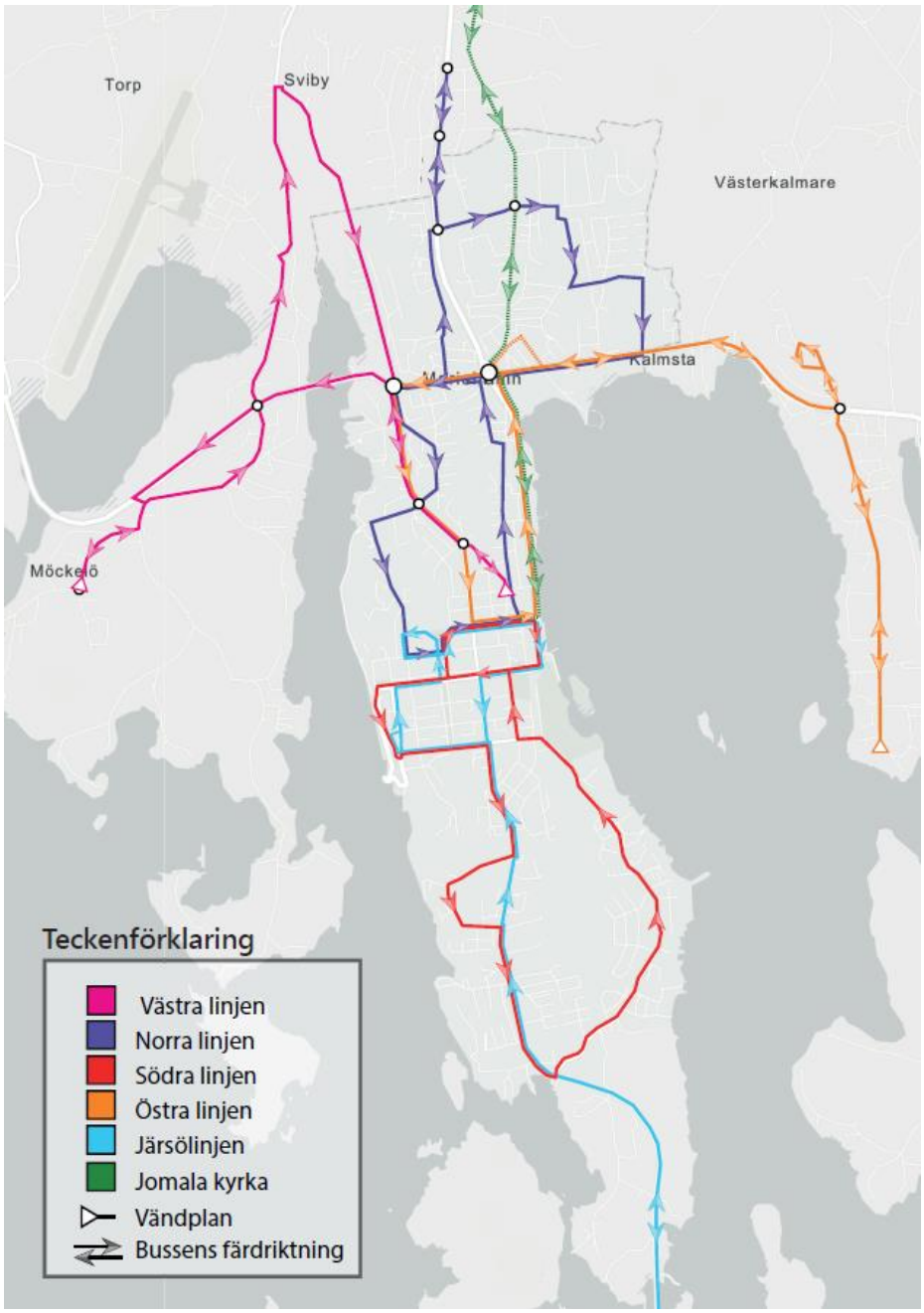

Bild 2. Tätortstrafikens linjer. Västra linjen och Jomala kyrka är optionslinjer som är beroende av varandra.

För Ålands landskapsregering

Minister Christian Wikström

Upphandlare och

momentansvarig för kollektivtrafiken Per-Erik G. Cederkvist

SÄNDLISTA:

Kommunstyrelsen i Jomala	info@jomala.ax
Kommunstyrelsen i Lemland	info@lemland.ax
Stadsstyrelsen i Mariehamn	info@mariehamn.ax

Niklas Eriksson

Från: Gunnar Westling <Gunnar.Westling@regeringen.ax>
Skickat: torsdag 9 december 2021 11:14
Till: Niklas Eriksson
Ämne: Sv: Anhållan till Mariehamns stad, Jomala och Lemlands kommun om skyltning av busshållplatser inom det kommunala vägnätet enligt bilaga I221E54.

Hej Niklas,

-Trafikförsörjningsprogrammet hittas på denna länk
https://www.regeringen.ax/sites/www.regeringen.ax/files/attachments/page/tfp_slutgiltig_2021.4.20.pdf
-Modell för anpassade busshållplatser ska jag leta reda på. I detta skede är det inte aktuellt med nya hållplatser på Järsölinjen om jag förstått Lemlands kommun korrekt tidigare. Det finns väl några hållplatser längs linjen som kunde förbättras till denna standard på sikt men det är inget vi kräver nu utan vi önskar få igång trafiken först och sedan göra kontinuerliga förbättringar.
-Nedan urklipp från Geosecma över hållplatser längs busslinjen, ni kanske har tillgång till det? Det borde bara vara hållplatserna på avstickarna som är i erat vägnät medan hållplatserna längs huvudvägen är i vårat vägnät

Med vänliga hälsningar
GUNNAR WESTLING
Biträdande ingenjör/Assistant Engineer
Infrastrukturavdelningen/Department of Infrastructure

Ålands landskapsregering/
Government of Åland
PB 1060
AX-22111 MARIEHAMN
+358 18 25283

Från: Siw Ekblom <Siw.Ekblom@regeringen.ax>
Skickat: torsdag 9 december 2021 09:47
Till: Gunnar Westling <Gunnar.Westling@regeringen.ax>
Ämne: VB: Anhållan till Mariehamns stad, Jomala och Lemlands kommun om skyltning av busshållplatser inom det kommunala vägnätet enligt bilaga I221E54.

Hej!
Kan du svara på det här.

//Siw

Från: Niklas Eriksson <niklas.eriksson@lemland.ax>
Skickat: torsdag 9 december 2021 09:45
Till: Siw Ekblom <Siw.Ekblom@regeringen.ax>
Ämne: VB: Anhållan till Mariehamns stad, Jomala och Lemlands kommun om skyltning av busshållplatser inom det kommunala vägnätet enligt bilaga I221E54.

Hej!

Finns det en karta över Järsö/Nåtö busshållplatser?
Var hittar jag ”modell för anpassade hållplatser” och
”Trafikförsörjningsprogram för Åland 2022 – 2023” i sin helhet?

Vi planerar att ta upp ärendet i tekniska nämnden den 16/12 och kommer att skicka ut kallelse imorgon så hinner du titta på detta idag vore det bra.

Med vänlig hälsning,

Niklas Eriksson
Kommuntekniker & t.f. Teknisk chef

Lemlands kommun

Kommunrundan 7
AX-22610 Lemland, Åland
Tel +358 (0)18 34940
Tel direkt +358 (0)18 349 426

Från: LK-info <Info@lemland.ax>
Skickat: onsdag 1 december 2021 13:56
Till: Julia Lindfors <julia.lindfors@lemland.ax>; Niklas Eriksson <niklas.eriksson@lemland.ax>
Ämne: VB: Anhållan till Mariehamns stad, Jomala och Lemlands kommun om skyltning av busshållplatser inom det kommunala vägnätet enligt bilaga I221E54.

Från: Siw Ekblom <Siw.Ekblom@regeringen.ax>
Skickat: onsdag 1 december 2021 13:55
Till: Jomala Kommun <info@jomala.ax>; LK-info <Info@lemland.ax>; Mariehamns Stad <info@mariehamn.ax>
Ämne: Anhållan till Mariehamns stad, Jomala och Lemlands kommun om skyltning av busshållplatser inom det kommunala vägnätet enligt bilaga I221E54.

SIW EKBLOM
Avdelningssekreterare
Näringsavdelningen

Ålands landskapsregering
PB 1060

AX-22111 MARIEHAMN
+358 18 25271

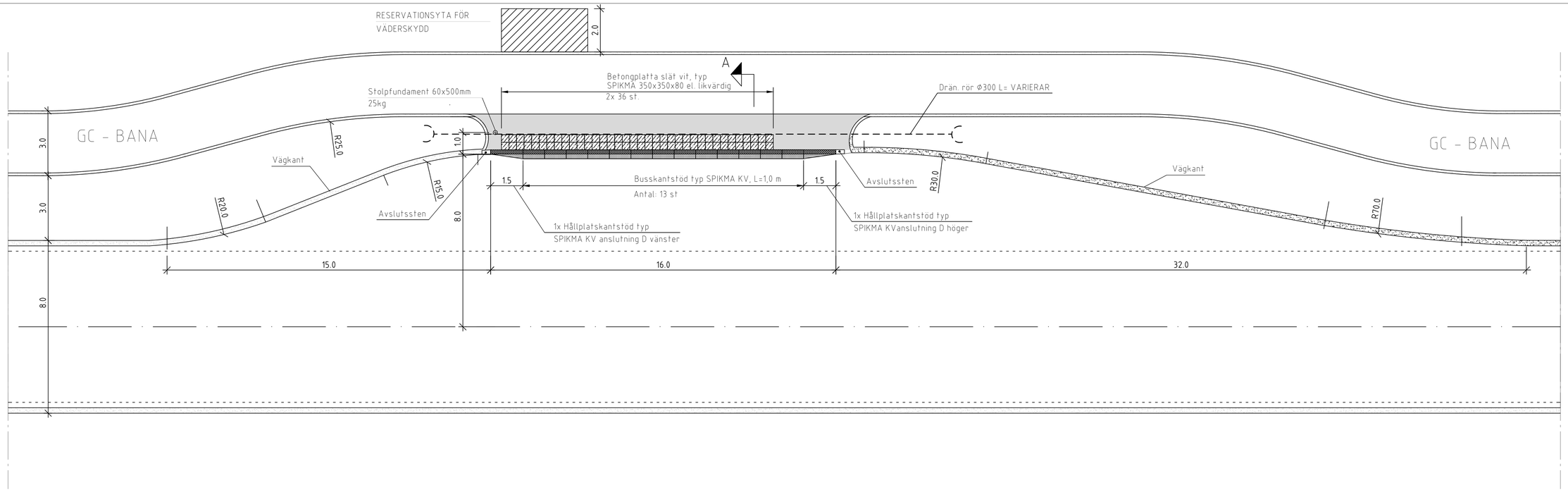

PLAN BUSSHÅLLPLATS 1:100

8 M LANDS/BYGDEVÄG MED SEPARAT GC - BANA

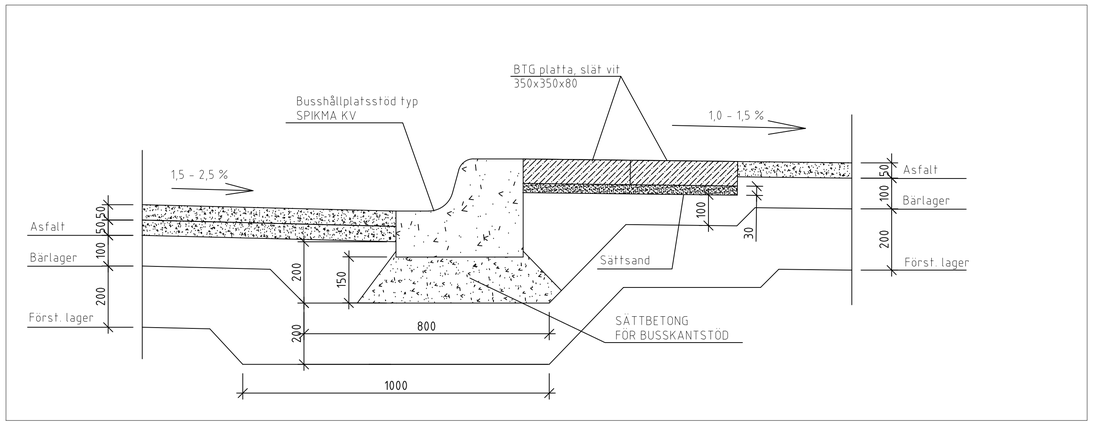

SEKTION A - A 1:10

REV.	ANTAL	REVIDERINGEN AVSER	SIGNATUR	DATUM

ARBETE
TYPRITNING

RITNINGSINNEHÅLL OCH SKALA
PLANRITNING
BUSSHÅLLPLATS 8 M VÄG MED SEPARAT GC-BANA
1 : 100/ 1:10

Ålands landskapsregering
PB 1060, AX-22111 MARIEHAMN
Tel: 018-25000 Fax: 018-23790 www.regeringen.ax

RITAT: DENNIS MATTSSON
GRANSKAT:
PLANERAT: DENNIS MATTSSON
GODKÄNT:

DIARIENUMMER/
ARBETSNUMMER

DATUM 20.11.2017

RITNINGSNUMMER
S 22A

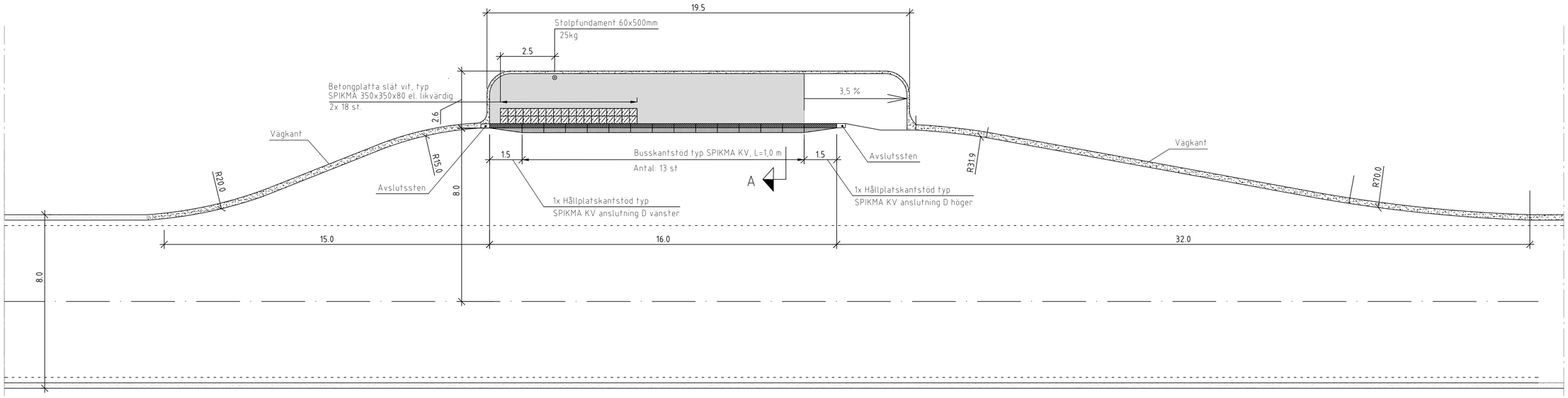

PLAN BUSSHÅLLPLATS 1:100

8 M LANDS/BYGDEVÄG UTAN GC-BANA

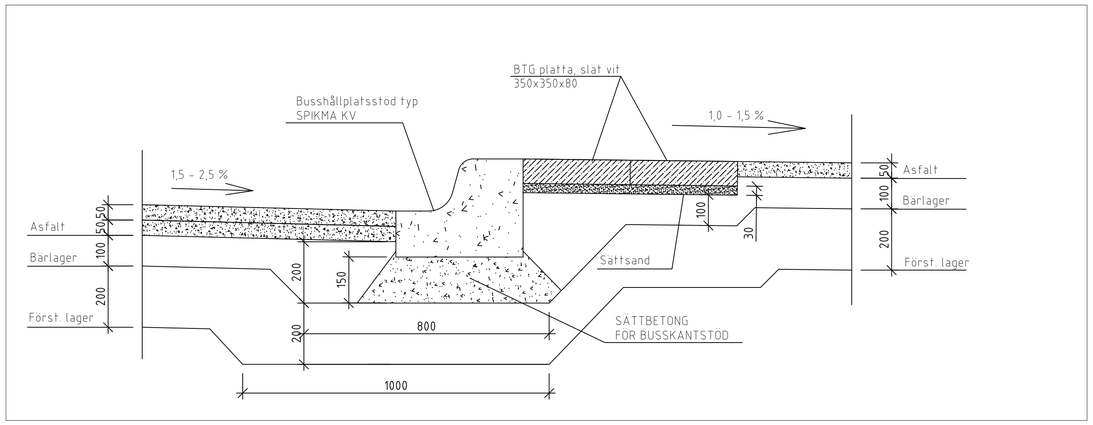

SEKTION A - A 1:10

REV.	ANTAL	REVIDERINGEN AVSER	SIGNATUR	DATUM

ARBETE
TYPRITNING

RITNINGSINNEHÅLL OCH SKALA
PLANRITNING
BUSSHÅLLPLATS 8 M VÄG MED SEPARAT GC–BANA
1 : 100/ 1:10

Ålands landskapsregering
PB 1060, AX–22111 MARIEHAMN
Tel: 018–25000 Fax: 018–23790 www.regeringen.ax

RITAT: DENNIS MATTSSON
GRANSKAT:
PLANERAT: DENNIS MATTSSON
GODKÄNT:

DIARIENUMMER/
ARBETSNUMMER

DATUM 20.11.2017

RITNINGSNUMMER
S 22 B

LE/278/2020

6 §
KST 126 §
18.05.2020

Förslag till prioriteringsordning utgående från slutrapporten från arbetsgruppen för näringsliv och turism

I budgeten för 2020 för kostnadsställe *1331 Främjande av näringsliv* finns som verksamhetsmål att under året tillsätta en arbetsgrupp för att utarbeta en strategi för att utveckla näringslivet och turismen i Lemlands kommun. För ändamålet har budgeterats 1 000 euro.

Kommunstyrelsen beslöt genom § 101/20.4.2020 att ge kommunens ledningsgrupp i uppdrag att ta fram en Vision 2030. Det är ändamålsenligt om arbetsgruppen för att utveckla näringslivet och turismen kan koordinera arbetet med ledningsgruppens visionsarbete.

Kommundirektörens förslag:
Kommunstyrelsen beslutar att utse namngivna personer till en arbetsgrupp för att utarbeta en strategi för att utveckla näringslivet och turismen i Lemlands kommun samt att besluta om ordförande och sekreterare för arbetsgruppen.

Kommunstyrelsen beslutar vidare att arbetsgruppen ska inkomma med en rapport till kommunstyrelsen senast i samband med första budgetbehandlingen inför 2021. Arbetsgruppen ska ha en tät dialog med kommunens ledningsgrupp som under samma tid tar fram en Vision 2030 för kommunen.
****

BESLUT:
Ärendet bordläggs.

Kommunfullmäktiges andra vice ordförande Susanne Fagerström anländer under behandlingen av denna paragraf, kl 15.45.

KST 150 §
01.06.2020

BESLUT:
Ärendet bordläggs.

KST 169 §
15.06.2020

BESLUT:
Ärendet återremitteras till allmänna kansliet för att göra en förfrågan om intresse att delta i arbetsgruppen på facebook, kommunens hemsida och eventuellt i infobladet.

KST 217 §
07.09.2020

En förfrågan om att delta i arbetsgruppen har publicerats på facebook, kommunens hemsida och i infobladet.
Inom utsatt tid har fyra (4) intresseanmälningar kommit in. Två (2) intresseanmälningar finns noterade sedan tidigare, därmed har totalt sex (6) intresseanmälningar kommit in.

Kommundirektörens förslag:
Kommunstyrelsen beslutar att utse namngivna personer till en arbetsgrupp för att utarbeta en strategi för att utveckla näringslivet och turismen i Lemlands kommun samt att besluta om ordförande eller sammankallare och sekreterare för arbetsgruppen.
Kommunstyrelsen beslutar att närmare precisera arbetsgruppens uppdrag.

Kommunstyrelsen beslutar vidare att arbetsgruppen ska inkomma med en rapport till kommunstyrelsen senast den 31 december 2020. Arbetsgruppen ska ha en tät dialog med kommunens ledningsgrupp som under samma tid tar fram en Vision 2030 för kommunen.
Arvode till arbetsgruppens medlemmar utgår enligt arvodesstadgan.
****
BESLUT:
Kommunstyrelsen beslöt enhälligt att utse Matz Olson, Jonas Jakobsson, Birgitta Karlsson och Matilda Nieminen till en arbetsgrupp för att utarbeta en strategi för att utveckla näringslivet och turismen i Lemlands kommun. Arkitekten vid landskapets fastighetsverk Daniel Andersson bjuds in som referensperson till arbetsgruppens första möte. Kommundirektör Julia Lindfors bjuder in till det första mötet. Matz Olson utses till ordförande för arbetsgruppen medan sekreterare utses inom gruppen.
Kommunstyrelsen beslöt att närmare precisera arbetsgruppens uppdrag enligt följande: Vad kan Lemlands kommun göra för att stimulera företags- och turismutveckling i kommunen?

Kommunstyrelsen beslöt vidare att arbetsgruppen ska inkomma med en rapport till kommunstyrelsen senast den 31 mars 2021. Arbetsgruppen ska ha en tät dialog med kommunens ledningsgrupp som under samma tid tar fram en Vision 2030 för kommunen.
Arvode till arbetsgruppens medlemmar utgår enligt arvodesstadgan.

KS 64 §
29.03.2021

Arbetsgruppen har 15.3.2021 inkommit med en anhållan om förlängd tid för uppdraget med anledning av att de önskar träffas fysiskt inför slutförandet av rapporten och det försämrade coronaläget på Åland sedan

mitten av februari har medfört svårigheter för arbetsgruppen att träffas fysiskt. Eftersom coronaläget förbättrats något bör arbetsgruppen snart ha möjlighet att träffas fysiskt. En förlängning till 30.4.2021 kan därmed vara lämplig.

Kommundirektörens förslag:
Kommunstyrelsen beslutar bevilja arbetsgruppens anhållan om förlängd tid för slutförande av uppdraget. Arbetsgruppen ska inkomma med en rapport till kommunstyrelsen senast den 30 april 2021.
****

BESLUT:
Kommunstyrelsen beslöt enhälligt att omfatta kommundirektörens förslag.

KS 102 §
31.05.2021

Arbetsgruppen för näringsliv och turism har inkommit med sin slutrapport. Rapporten bifogas beredningen.

Arbetsgruppens ordförande deltar och presenterar rapporten.

Kommundirektörens förslag:
Kommunstyrelsen konstaterar att arbetsgruppens uppdrag är slutfört.

Kommunstyrelsen diskuterar arbetsgruppens rapport för prioritering av vidare åtgärder under budgetåret eller inför kommande budgetår.
****

BESLUT:
Ärendet bordläggs.

KS 127 §
21.06.2021

BESLUT:
Kommunstyrelsen konstaterade att arbetsgruppens uppdrag är slutfört.

Kommunstyrelsen beslöt enhälligt att ge kommunstyrelsens ordförande Jana Eriksson och ledamot Carina Andersson i uppdrag att inför budgetarbetet göra upp ett förslag till prioriteringsordning utgående från arbetsgruppens slutrapport.

KS 256 §
22.11.2021

Kommunstyrelsens ordförande Jana Eriksson och ledamot Carina Andersson har den 5.11.2021 kommit in med sitt förslag till prioriteringsordning utgående från arbetsgruppens slutrapport. Prioriteringsordningen bifogas beredningen.

Av prioriteringsordningen framkommer att en ändring av utgivningsintervallet för kommunens infoblad ”Lemlandsnytt” förordas, så att Lemlandsnytt endast utkommer i början av februari, maj, augusti och november från 2022. Lemlandsnytt utkommer i dagsläget varje månad förutom januari och juli och skickas till alla fasta hushåll i Lemland. Privatpersoner, föreningar, sammanslutningar och företag ges möjlighet att annonsera. Utöver kommunens egen information brukar Lemland-Lumparlands församling annonsera på fyra helsidor i varje nummer enligt en muntlig överenskommelse om gemensam distribution av samhällsinformation. Eftersom församlingen är gemensam för Lemlands och Lumparlands kommuner och församlingen har annonserat i båda kommunernas respektive infoblad har kommunerna eftersträvat utgivning vid samma tidpunkter under året.

Övriga annonser från privatpersoner, föreningar, sammanslutningar och företag varierar, men många är återkommande under året.

En förändring av utgivningsintervallet för Lemlandsnytt bör därför ske med god framförhållning, så att såväl interna som externa parter ges en rimlig möjlighet att hitta alternativa informationskanaler för att även fortsättningsvis ha möjlighet att ge relevant samhällsinformation till kommuninvånarna.

Övriga punkter som framkommer av den förordade prioriteringsordningen är sådana som lämpligen kan utföras av förvaltningen som en del av det löpande arbetet.

<u>Kommundirektörens förslag:</u>
Kommunstyrelsen beslutar att ge byggnads- och miljönämnden, tekniska nämnden, utbildningsnämnden, äldreomsorgsnämnden, äldrerådet samt biblioteks-, kultur- och fritidssektorn och Lemland-Lumparlands församling möjlighet att inkomma med utlåtanden avseende en ändring av utgivningsintervallet för kommunens infoblad ”Lemlandsnytt” till att endast utkomma fyra gånger per år (februari, maj, augusti och november).
Utlåtanden ska vara kommunstyrelsen tillhanda senast 3.1.2022.

Kommunstyrelsen beslutar vidare att ärendet delges Lumparlands kommun

till kännedom.

Kommunstyrelsen beslutar att övriga punkter som framkommer av den förordade prioriteringsordningen ska utföras av förvaltningen som en del av det löpande arbetet.
****

BESLUT:
Kommunstyrelsen beslöt enhälligt att omfatta kommundirektörens förslag.

TN 6 §
18.01.2022

Kommunstyrelsen har beslutat att ge byggnads- och miljönämnden, tekniska nämnden, utbildningsnämnden, äldreomsorgsnämnden, äldrerådet samt biblioteks-, kultur- och fritidssektorn och Lemland-Lumparlands församling möjlighet att inkomma med utlåtanden avseende en ändring av utgivningsintervallet för kommunens infoblad ”Lemlandsnytt” till att endast utkomma fyra gånger per år (februari, maj, augusti och november). Utlåtanden ska vara kommunstyrelsen tillhanda senast 3.1.2022.

Tekniska chefens förslag
Tekniska nämnden beslutar omfatta kommunstyrelsens förslag till en ändring av utgivningsintervallet för kommunens infoblad ”Lemlandsnytt” till att endast utkomma fyra gånger per år.
****

BESLUT:
Nämnden omfattade tekniska chefens förslag.

Genomgång och prioriteringsordning av arbetsgruppens (Utveckling av näringslivet och turismen i Lemland) slutrapport enl uppdrag från kommunstyrelsen 21.6.2021 **(Jana & Carinas prioriteringar i blått)**

Den externa arbetsgruppen kom fram till:

1. **Kommunens hemsida uppdateras med bl a**
   - En ordentlig uppdatering/uppfräschning av innehållet
   - visitLemland funktion
   - Chatfunktion
   - Information om platser, företag, aktiviteter, sevärdheter med text och på karta
   - Länkar till bussturer, färjförbindelser
   - Lemlands historia och historiska platser
   - Ersätta den tidigare turistbroschyren
   - Tydlig länk på hemsidan till facebooksidan Lemland Åland
   - Presentation över personalen med kontaktinfo
   - Lista på aktiva företag med kontaktinfo
   - Kalenderfunktion för aktuella händelser i kommunen

2

->Om tid finns kan åtgärder göras av nuvarande personal, men inom befintlig ram. På sikt när kommunen har flera digitala verktyg så kan behov finnas att se över hela hemsidan. Redan idag kan kompletteringar göras under Turism med bl a Nåtö Naturstig, Herrön, Stickstugan, fina cykelbanor och den natursköna vägen till Järsö, hinderbana i Söderby etc. Komplettering kan också göras under Arbete/Näringsliv med en rubrik Aktiva företag där företag i Lemland Amalias limonad, Mercedes choklad, Mormors gröna hus, Senses trädgård, osv. Vi kan även idag redan uppmana företagare att registrera sitt bolag i Lemland- vilket är avgiftsfritt i Handelsregistret.

2. Facebooksida "Vi som bor i Lemland"

-> Kommunen tillhandahåller fb sidan Lemland Åland. Boende i Lemland får gärna administrera en grupp som heter "Vi som bor i Lemland"

3. Kommunbladet, ändring av utgivningsintervall eller enbart i digitalt format

1

-> Vi föreslår att kommunbladet endast utkommer i början av februari, maj, augusti, november från 2022.

4. Enhetliga skyltar med Lemlands profil på egna skyltar

-> om kommunen själva styr detta så finns det just nu ingen ekonomisk möjlighet

-5. Skylten med kommunkarta vid Lemström är i dåligt skick

-> om kommunens skylt, meddelas tekniska sektorn

6. Införa kostnadslättnader för företag tex sopavgifter, bygglov etc

-> i dagsläget finns ingen ekonomisk möjlighet

7. Enkät till företagen hur de ser på kommunens utveckling

-> kommunen tar alltid emot feedback, enkät inte prioriterat i dagsläget pga det ekonomiska läget

8. Skapa en marknadsplats sommartid

-> i det ekonomiska läget som nu råder fokuserar kommunen på den lagstadgade verksamheten. Privata arrangörer får gärna initiera till detta.

9. Kontrollera att Naturstigen på Nåtö och Lemlandsleden har bra skyltat, likaså Lemböte kapell och Herröskatan

-> Lemlandsleden är kommunens, tekniska sektorn behöver underhålla enl plan. Naturstigen på Nåtö, Herröskata och Lemböte kapell är Landskapsregeringens så feedback om bättre och uppdaterad skyltning bör riktas dit

10. Sponsra kulturvandringar som sköts av lokala guider

-> i det ekonomiska läget som nu råder fokuserar kommunen på den lagstadgade verksamheten. Vi föreslår att förslaget förmedlas till Folkhälsan i Lemland

11. Delta med Lemlands IF i anläggande av konstgräsplan och tälta in den

-> kommunen har inte blivit kontaktade i frågan men i rådande läge fokuserar kommunen på den lagstadgade verksamheten

12. Nytt upplägg för kanalkalaset

-> i det ekonomiska läget som nu råder fokuserar kommunen på den lagstadgade verksamheten

LE/220/2021

Plan för renovering av Sveagården

7 §
ÄN 22 §
27.04.2021

Sveagårdens renovering bör påbörjas enligt planering. De akuta behoven bör tas itu med omgående då äldreomsorgsnämnden bildat sig en uppfattning om att en grundlig renovering/utbyggnad kan ta lång tid att förverkliga.

Tekniska nämnden bör göra upp en planering för ombyggnad av nio badrum på Sveagården. Dessa kan vid behov förverkligas etappvis om några badrum per år.

En entreprenör bör tillsättas för mindre upprustning av trädgården så att asfalterad rund gång och boulebana ingår i planen jämte växtlighet och gärna staket.

Ett rum bör förses med möjlighet till nedkylning så att de äldre kan söka sig dit under sommarens värmeböljor.

Även interiörerna bör förbättras genom ny golvmatta och ny färgsättning av innerväggarna.

Sociala sektorn och tekniska sektorn har gemensamt gjort upp en slutrapport från 3.6.2019 där ovanstående behov omnämns och således bör planeras för. Pengar kan tas från donationsfonden.

Dessa akuta behov av renovering bör planeras att förverkligas genom upphandling och anlitandet av entreprenörer. En kostnadskalkyl bör tas fram för att avgöra vika kostnader som faller under tekniska sektorn och vilka medel som kan anhållas om via donationsfonden.

Arbetsgruppens slutrapport 030619 samt tillhörande protokoll bifogas ärendet.

Äldreomsorgschefens förslag:
Äldreomsorgsnämnden lyfter på detta sätt de mest akuta behoven av renovering av Sveagården inför kommunstyrelsen så att tekniska sektorn kan få i uppdrag att planera för dem.
****

BESLUT:
Äldreomsorgsnämnden godkänner förslaget.

KS 131 §
21.06.2021

Kommundirektörens förslag:
Kommunstyrelsen beslutar att remittera ärendet till tekniska nämnden för att uppgöra ett förslag till prioriteringsordning, tidsplan och kostnadskalkyl för de av äldreomsorgsnämnden föreslagna åtgärderna. Därefter kan kommunstyrelsen ta ställning till olika åtgärder i anslutning till användning av medel från Donationsfonden för äldreomsorgen i Lemland alternativt förslag till anslag i Budget 2022.
****

BESLUT:
Kommunstyrelsen beslöt enhälligt att omfatta kommundirektörens förslag.

TN 54 §
26.08.2021

Tekniska chefens förslag:
Tekniska nämnden bekantar sig med underlagsmaterialet för att till nästa möte ta fram ett verkställighetsplan samt begära erforderliga tilläggsmedel till budget 2022.
****

BESLUT:
Tekniska nämnden beslutar omfatta tekniska chefens förslag samt noterar att äldrerådet bör ges tillfälle att yttra sig i frågan.

TN 78 §
05.10.2021

Tekniska nämnden har inbjudits av Äldreomsorgsnämnden den 12 oktober 2021 till ett informations- och diskussionstillfälle på Sveagården gällande verksamheten samt de gemensamma målen inför budgetbehandlingen. Efter mötet kommer tekniska nämnden ta fram ett verkställighetsplan samt begära erforderliga tilläggsmedel till budget 2022.

T.f.tekniska chefens förslag:
Tekniska nämnden påbörjar efter mötet arbetet med att ta fram ett verkställighetsplan samt begära erforderliga tilläggsmedel till budget 2022.
****

BESLUT:
Tekniska nämnden beslöt enhälligt att omfatta t.f. tekniska chefens förslag och önskar att även äldrerådet bjuds in vid informations- och diskussionsmötet.

TN 93 §
11.11.2021

T.f. tekniska chefen samt representanter från TN har deltagit i informations- och diskussionstillfälle på Sveagården den 12 oktober 2021. Under tillfället diskuterades renoveringsbehovet av badrummen för de boende. Behovet att få badrummen mer funktionsanpassade för personal och boende är stort och behovet upplevs akut. P.g.a. bristande personalresurser och den höga arbetsbelastningen på tekniska kansliet finns i nuläget ingen möjlighet att påbörja en utredning av kostnader och uppgöra en tidsplan av förverkligandet.

T.f. tekniska chefens förslag:
Tekniska nämnden bordlägger ärendet till näst på följande möte för att då följa upp den ansträngda arbetssituationen på tekniska kansliet och möjligheten att fortsätta arbetet med ärendet.
****

BESLUT:
Tekniska nämnden beslöt enhälligt att omfatta t.f. tekniska chefens förslag.

TN 7 §
18.01.2022

Tekniska chefens förslag:
Tekniska nämnden återremitterar ärendet till följande möte för att nytillträdd teknisk chef skall hinna kunna skapa sig en uppfattning om status på ärendet.
****

BESLUT:
Nämnden omfattade tekniska chefens förslag.

LEMLAND
ÅLAND

PROTOKOLLSUTDRAG FRÅN ÄLDRERÅDET

Till Tekniska nämnden i Lemlands och Lumparlands kommun

Mötesdatum: 18 oktober 2021

§ 8 Rapport från träffen på Sveagården med äldreomsorgs- och tekniska nämnden.
Rapporten genomgicks. ÄR anser det var bra att mötet hölls på Sveagården så att samtliga fick se hur situationen är.
En viktig fråga är var man omdisponerar de boende under tiden vid en renovering.
ÄR ser att behovet att renovera badrummen och golvmattorna på Sveagården är akut och bör göras snarast samt badrummen på Kapellhagen.

Marléne Lundberg
Sekreterare Äldrerådet

Lemlands kommun | Kommunrundan 7 | AX-22 610 Lemland, Åland
Tel. +358 (0)18 *34 940
info@lemland.ax | förnamn.efternamn@lemland.ax | www.lemland.ax

LEMLAND ÅLAND
Äldreomsorgen
Cecilia Dahlström

Datum
02.12.2021

Sammanfattning av mötet på Kapellhagen 2 december 2021 kl. 12.30 – 14.00

Inbjudna: Tekniska nämnden, äldrerådet samt ledande tjänstemän

Plats: Kapellhagen

Den 2 december samlades politiker, tjänstemän och representanter för äldrerådet på Kapellhagen.

Vik. ledande närvårdare Katarina Rosenberg ledde en rundvandring och visning av lokalerna.. Hon visade ett badrum som är renoverat och som är funktionellt och praktiskt för boende och personal. Det finns ytterligare 6 badrum som behöver renoveras.

Under mötet utdelades den lista över åtgärdspunkter som ledande närvårdare Susane Mörn sammanställt.

Samtliga punkter diskuterades ingående.

Gällande badrum konstaterades att man redan vet hur man vill ha det och har modellen för tillvägagångssättet klart. Det optimala för en byggentreprenör är att åtgärda tre badrum åt gången. En sådan grupp om tre badrum blir det mest kostnadseffektiva valet. I praktiken blir det svårt då Kapellhagen har en ledig lägenhet i dagsläget. En lösning är att periodvården under renoveringstiden sköts på Sveagården. Då skulle man kunna åtgärda två badrum åt gången – vilket är mer rationellt än att ta ett åt gången. Med en viss framförhållning går det att hålla tomma lägenheter tomma för en viss tid med sikte på renovering.

Gällande nedkylning av rum diskuterades olika alternativ och det mest ekonomiska vore om man kunde använda solpaneler som energikälla till nerkylning av ett slutet utrymme.

Gällande köket konstaterades det att före större åtgärder görs behöver man ta ett övergripande grepp om köksfunktionen på Kapellhagen och se hur den sköts bäst i framtiden. Lumparland har storkök på skolan och på Frideborg. Det kan finnas möjlighet att köpa matportioner från Sveagården genom samplanering mellan kommunerna. Det vi vet är att matservicen för äldre i Lumparland sannolikt kommer att öka och även hemservicen. Det kan komma att uppstå en situation när man hellre avlyfter köksfunktionen än anställer fler närvårdare.

Gällande fastighetsunderhåll och akuta åtgärder konstaterades att det är sådant som måste ske. Det blir dyrare att skjuta upp problem än att åtgärda dem.

Från donationsfonden önskar man att det byggs ett uterum och att utvecklingen av trädgården fortsätter. En utbyggnad i form av ett uterum ger mervärde till de boende och andra äldre i kommunen samtidigt som det är mer ekonomiskt fördelaktigt än att renovera inne i byggnaden.

Ett av rummen i en lägenhet kan avspjälkas som mötesrum utan att det försämrar lägenhetens boendefunktion. En sådan ombyggnad kan utföras relativt enkelt och kostar inte mycket.

Gällande lås konstaterade man att det gäller att hänga med i den teknologiska utvecklingen och att inte vara rädd att använda sig av nya lösningar såsom larmade ytterdörrar.

Alla var nöjda med mötet och konstaterade att underlaget som personalen sammanställt var bra att utgå från i den fortsatta planeringen av åtgärder. Bardrumsrenoveringen är det man vill komma igång med först och det kan ske växelvis med att man renoverar Sveagårdens badrum – så att periodvården i viss mån och vid behov kan omstyras mellan enheterna.

Tack allihop för den goda samarbetsandan och alla bra idéer!

LE/651/2021

8 § **Utökad belysning längs med Karl Mannersväg och gångstigen vid lekplatsen i Bengtsböle**

TN 8 §
18.01.2022

Maria Sten och Johan Ek har inkommit med ett önskemål om utökad belysning på Karl Mannersväg mellan Smedjegränd och Lemlandsvägen samt att belysa gångstigen mellan Smedjegränd/Lelöksgränd och Mejerigränd

Tekniska chefens förslag:
Tekniska nämnden ger tekniska chefen i uppdrag att utreda kostnaderna för att utöka belysningen på de ifrågavarande områdena. Samt utreda ifall det finns några andra avsnitt inom området som är i behov av ytterligare belysning.
****

BESLUT:
Nämnden omfattade tekniska chefens förslag.

Cecilia Glandberger

Från: Julia Lindfors
Skickat: den 21 september 2021 09:36
Till: Niklas Eriksson; Cecilia Glandberger
Ämne: VB: Belysning Karl-Mannersväg mm

TEKNISKA NÄMNDEN I LEMLAND
Ank. 23. 09. 2021
Dnr

Hej!

Se nedan. Diarieför ni detta som ett inkommet ärende och tar upp frågan till nämnden för behandling?

Med vänlig hälsning
Julia Lindfors
Kommundirektör

LEMLAND ÅLAND

Lemlands kommun
Kommunrundan 7
AX-22610 Lemland, Åland
Tel +358 (0)18 34940
Tel direkt +358 (0)18 349 421
Mobil +358 (0)457 5957 831
julia.lindfors@lemland.ax
www.lemland.ax

Från: Maria Sten [mailto:maria.c.sten@suomi24.fi]
Skickat: den 21 september 2021 09:00
Till: Julia Lindfors <julia.lindfors@lemland.ax>
Ämne: Belysning Karl-Mannersväg mm

Hej! Vi bor i Bengtsböle/Smedjegränd. Var redan tidigare i kontakt med tekniska chefen(Jakob?) angående belysning.

Har ett önskemål om att kommunen skulle kunna lysa upp början på Karl Manners väg, alltså den korta sträckan mellan Lemlandsvägen och Smedjegränd. Många som går och cyklar där och omöjligt att se dom om man kör bil. Inte heller säkert att gå eller cykla där. Det är också svårt att se var man riktigt ska svänga av från Lemlandsvägen. Behövs bara två stolpar för en enhetlig belysning.

Ett annat önskemål är också att gångstigen som förenar Smedjegränd /Lelöksgränd med Mejerigränd kunde vara upplyst. Då kunde man även utnyttja basketplanen fast det är mörkt. Många även där som promenerar/cyklar till skolan och på fritiden och blir säkert ännu mera med nya dagiset i närheten.
Vi är många som skulle uppskatta detta och en ökad säkerhet för våra alla barn som bor i området.
mvh Maria Sten och Johan Ek.

Cecilia Glandberger

Från: Jan Lindström <jan.lindstrom@jm.se>
Skickat: den 20 september 2021 17:48
Till: vatten@lemland.ax
Ämne: Mätaravläsning 2021.09.17
Bifogade filer: Vattenavläsning Lumpo 20210917.pdf

Rub. dokument i enlighet med begäran.
// J

Skickades från E-post för Windows

******** IMPORTANT NOTICE ********

We take your privacy very seriously. For more information please read JM Privacy Notice.

The content of this e-mail is intended for the addressee(s) only and may contain information that is confidential and/or otherwise protected from disclosure. If you are not the intended recipient, please note that any copying, distribution or any other use or dissemination of the information contained in this e-mail (and its attachments) is strictly prohibited. If you have received this e-mail in error, kindly notify the sender immediately by replying to this e-mail and delete the e-mail and any copies thereof. JM AB (publ) and its subsidiaries accepts no responsibility for the consequences of any viruses, corruption or other interference transmitted by e-mail.

LE/798/2021

9 § **Lediganslagen ordinarie befattning som administratör vid byggnads-tekniska kansliet**

TN 9 §
18.1.2022

Innehavaren till den ordinarie befattningen som administratör om 70 % vid byggnadstekniska kansliet har beviljats avsked fr o m den 30.8.2021.

Den aktuella befattningen har varit tillfälligt besatt fram till 31.12.2021. Detta tillfälliga arrangemang har ännu förlängts fram till 4.2.2022

Befattningen har konstaterats nödvändig med hänvisning till Le Kfge beslut 78 §, 10.11.2021.

T.f. tekniska chefen har utannonserat befattningen att sökas den 26.11.2021 på hemsidan, i dagstidning samt hos AMS. Ansökningstiden avslutades 10.12.2021.

Under ansökningstiden inkom 11 ansökningar (se bilaga).

Av dessa valde byggnadsinspektören ut tre personer som har intervjuats. Intervjuerna hölls av byggnadsinspektören samt nämndordförande Olofsson.

Byggnadsinspektörens beslutsförslag;
Till den ordinarie befattningen som administratör om 70 % vid byggnadstekniska kansliet utses Cecilia Aaltonen-Lindblom.

En helhetsbedömning omfattande utbildning, arbetserfarenhet, allmänt intryck, kunskap om offentlig arbetsmiljö samt kännedom om kommunens arbetsredskap har gett vid handen att Aaltonen-Lindblom bedöms som mest lämpad för jobbet.

Befattningen är utökad till 80 % under år 2022. Lön enligt avtal samt kommunens lönepolicy. Personliga tillägg enligt förmans bedömning. Arbetstidsarrangemang enligt överenskommelse.

Eftersom Aaltonen-Lindblom redan innehaft befattningen tillfälligt i ett halvår tillämpas ingen prövotid vid anställningen.

Om inte Aaltonen-Lindblom tar emot befattningen erbjuds den åt Anri Wiberg. Hen har vid bedömning kommit på andra plats.

Tekniska chefens beslutsförslag:
Till den ordinarie befattningen som administratör om 70 % vid byggnadstekniska kansliet utses Cecilia Aaltonen-Lindblom.

En helhetsbedömning omfattande utbildning, arbetserfarenhet, allmänt intryck, kunskap om offentlig arbetsmiljö samt kännedom om kommunens arbetsredskap har gett vid handen att Aaltonen-Lindblom bedöms som mest lämpad för jobbet.

Befattningen är utökad till 80 % under år 2022. Lön enligt avtal samt kommunens lönepolicy. Personliga tillägg enligt förmans bedömning. Arbetstidsarrangemang enligt överenskommelse.

Eftersom Aaltonen-Lindblom redan innehaft befattningen tillfälligt i ett halvår tillämpas ingen prövotid vid anställningen.

Om inte Aaltonen-Lindblom tar emot befattningen erbjuds den åt Anri Wiberg. Hen har vid bedömning kommit på andra plats.

BESLUT:
Nämnden omfattade tekniska chefens beslutsförslag.

Namn	Kommun	Utbildning	Arbetserfarenhet	Anmärkning
Marie-Helen Landin-Lindqvist	Jomala	Gymnasium 3 år Högre företagsekon utb 1 år	Kundservice, redovisning , mm	
Emma Melinda Dannström	Lemland	Merkonom 3 år Socionom 3 år	Social o ekonomiassistent, reseption o byråarb.	
Anri Wiberg	Lemland	Merkonom 3 år Chefsutbildning	Reseption, VD sekr, Förman servicefunktioner	
Charlotte Fagerlund	Mariehamn	Högskola 5 år Ekonomi, teknik design	Försäljning, företagande	
Weronika Michalczyk	Jomala	Magister i Svenska Merkonom	Ekonomiförvaltning, försäljning mm	
Johannes Mattsson	Eckerö	Kand i Företagsekonomi	Sommarjobb	
Fanny Hansson	Lemland	Tradenom stud, Kock	Operatör, Livsmedelsarbete, Kundservice	
Bita Khani	Mariehamn	Kurser vid yrkesgymnasiet	Matdistribution, Restaurang företagare	
Camilla Bock	Lemland	Merkant	Kansliarbete mm	
Zeb Holmberg	Mariehamn	Kand i Journalistik	Försäljning, Journalist mm	
Cecilia Aaltonen-Lindblom	Lu-land	Merkonom, Fil kand	Administratör, förvaltn.sekreterare, etnolog, registrator, mm	
För sent ink.				
Magnus Eriksson	Åkersberga	Gymnasium, Naprapat	Förman hemtjänsten, diakoni, vårdarbete	

LE/768/2021

10 § **Personalresurser och arbetsbelastningen för tekniska kansliet för återstoden av år 2021 och 2022**

TN 97 §
11.11.2021

Tekniska nämnden har fått information från kommunstyrelsens ordförande att möjligheten finns att anställa en tillfällig resurs.

Tekniska chefens förslag:
T.f. tekniska chefen lämnar mötet under § 97 och deltar ej i diskussionen och beslutet.
****

BESLUT:
Nämnden beslöt att anställa en tillfällig resurs t.o.m. 31.12.2022

TN 10 §
18.01.2022

Enligt beslut från möte den 11.11.2021, har tekniska sektorn beretts möjlighet att anställa en extra resurs till avdelning för att avlasta ordinarie personal.

Tekniska chefens förslag:
Tekniska nämnden ger tekniska chefen samt tekniska nämndens ordförande i uppdrag att ta fram en kompetensprofil för en tillfällig resurs under återstoden av 2022. Kompetensprofilen bör beakta både behovet i den löpande verksamheten samt pågående och kommande projekt. På basen av kompetensprofilen gör tekniska chefen en kostnadskalkyl för den tillfälliga resursen. Baserat på behov (intern eller extern resurs), lediganslås tjänsten omgående, alternativt läggs ut för anbud alternativt riktad upphandling.
****

BESLUT:
Nämnden omfattade tekniska chefens förslag.

LE/659/2021

11 § **Verkställande av Lumpo vattenledning**

TN 82 §
05.10.2021

Förverkligandet av vattenledningen till östra Lumpo finns med i budget och verksamhetsmålet för 2021. Projektet är projekterat och finns klart att påbörja en upphandlingsprocess men p.g.a. den höga arbetsbelastningen och resursbristen vid tekniska kansliet är projektet nu vilande. För att förverkliga projektet under 2021 bör en extern resurs kontrakteras för att ta hand om upphandling och projektledning. Kostnaden för den externa resursen upptas då i det budgeterade medlen för projektet.

T.f. tekniska chefens förslag:
Nämnden ger t.f.tekniska chefen i uppdrag att utreda kostnaden för en extern resurs för vidare behandling.
****

BESLUT:
Tekniska nämnden beslöt enhälligt att omfatta t.f. tekniska chefens förslag.

TN 11 §
18.01.2022

Projektet har inte blivit upphandlat under 2021. Medel för utförande av projektet överförs från 2021 års budget till 2022 års budget.

Tekniska chefens förslag:
Nämnden ger Tekniska chefen i uppdrag att till nästa möte sätta sig in i upphandlingsmaterialet, samt förbereda projektet för uppladdning till e-avrop. I samråd med tekniska nämndens ordförande bör projektledningen av detta projekt beaktas då kompetensprofil för tillfällig resurs behandlas och anknyter således till tekniska nämndens § 10 den 18.01.2022.
****

BESLUT:
Nämnden omfattade tekniska chefens förslag. Tekniska chefen bör kontrollera att berörda markägare har godkänt projektplanen.

LE/368/2021

12 § **Upphandling av begagnad traktor**

TN 47 §
20.05.2021

Tekniska chefen har begärt in anbud på 1 st begagnad traktor (P503-1). Inbyte av hjullastare ingick i förfrågan. Upphandlingen har varit annonserad på e-Avrop 12.04.2021-12.05.2021. Ett anbud har inkommit om 59 000 euro. Budgeterade medel är 35 000 euro.

Tekniska chefens förslag:
Tekniska nämnden beslutar förkasta anbudet då det överstiger budget. Vidare ges tekniska chefen i uppdrag att om möjligt direktupphandla en begagnad traktor. Nämnden delegerar avtalsteckningen till. Tekniska chefen förutsatt att netto inklusive inbytesfordonet inte överstiger budgeterade medel.
****

BESLUT:
Nämnden omfattar tekniska chefens förslag.

TN 12 §
18.01.2022

Tekniska nämnden har avtalat om köp av en begagnad traktor. Kontraktet har signerats 2021, och medel finns budgeterade om 35 000 euro under 2021.

Tekniska chefens förslag:
Tekniska nämnden beslutar delegera till tekniska chefen att om möjligt belasta budgetåret 2021.
****

BESLUT:
Nämnden omfattade tekniska chefens förslag.

Anbud Turunkonekeskus oy

Begagnad traktor

Lemland Åland: Anbudssammanställning	**Sista anbudsdag** 2021-05-12
Upphandlingens namn Begagnad traktor UH-2021-3	**Inlämnat** 2021-05-04
Anbudslämnare Turunkonekeskus oy, Huvudkonto (171935)	**Öppnat** 2021-05-18

1.0 Pris

1.1 Prisfråga

Offertpris netto inklusive avdrag för inbytesfordonet.

Omfattning

Pris ska anges för en (1) st. Pris är obligatorisk information för denna post.

Antal	Pris/st	Summa
1	59000	59 000,00 EUR

Totalt hela anbudet	Jämförelsetal
59 000,00 EUR	59 000,00

Turunkonekeskus oy, Kim Tyskas:171935

Nr	Prisfråga	Specifikation	Antal	Enhet	Pris/enhet
1.1	Offertpris netto inklusive avdrag fc		1	st	59000

Skakrav Turunkonekeskus oy

Begagnad traktor

Lemland Åland	**Sista anbudsdag** 2021-05-12
Upphandlingens namn Begagnad traktor UH-2021-3	**Inlämnat** 2021-05-04
Anbudsgivare Turunkonekeskus oy, Huvudkonto (171935)	**Öppnat** 2021-05-18

1.0 Krav i anbudsförfrågan

Krav 1.1

Samtliga krav i anbudsförfrågan skall vara uppfyllda

Leverantörens svar

Kravet uppfylls

13 § **Möteskalender 2022**

TN 13 §
11.01.2022

Enligt *tekniska nämndens instruktion* bestämmer nämnden varje år på sitt första sammanträde tiden och platsen för sina ordinarie sammanträden. Detta kungörs på det sätt kommunala kungörelser tillkännages.

Enligt budget och verksamhetsmål för 2022 skall nämnden sammanträda 7 gånger.

Tekniska chefens förslag:
Tekniska nämnden fastslår mötesdatum för 2022. Kvartalsvis, innan publiceringen av Lemlands nytt, avstäms följande kvartals möten och justeras efter behov. Sammanställning av föreslagna datum enligt bilaga. Tekniska chefen föreslår att nämnden sammanträder totalt 8 gånger under 2022.

Tekniska nämnden skall under året sträva efter att sammanträda 1 gång i Lumparland, samt 1 gång i Järsö/Nåtö området. I samband med dessa möten skall i mån av möjlighet ett studiebesök ordnas till något som anknyter till nämndens verksamhet eller ansvarsområde. Datum för dessa möten bestäms då.

Sammanträdena börjar normalt kl. 18.00.
Sammanträdesplats normalt Kommungården i Söderby.
Om behov uppstår kan ytterligare sammanträden hållas.
****

BESLUT:
Nämnden omfattade tekniska chefens förslag.

Bilaga: Möteskalender

Möteskalender, tekniska nämnden, 2022

Status: Förslag

Upprättade: 11.01.2022, KR-B

Reviderad:

2022											
Januari	Februari	Mars	April	Maj	Juni	Juli	Augusti	September	Oktober	November	December
18.01.2022	-	03.03.2022	14.04.2022	-	02.06.2022	-	04.08.2022	15.09.2022	-	03.11.2022	15.12.2022

ANVISNING FÖR RÄTTELSEYRKANDE OCH BESVÄRSANVISNING

FÖRBUD ATT SÖKA ÄNDRING

Vad förbudet grundar sig på

Eftersom nedan nämnda beslut endast gäller beredning eller verkställighet kan enligt 112 § kommunallagen rättelseyrkande inte framställas eller kommunalbesvär anföras över beslutet.

Paragrafer: 4-8, 10-13

Besvär kan inte anföras över nedan nämnda beslut, eftersom ett skriftligt rättelseyrkande enligt 110 § kommunallagen kan framställas över beslutet.

Paragrafer: 1-3, 9

Enligt annan lagstiftning kan besvär inte anföras över nedan nämnda beslut.

Paragrafer och grunderna för besvärsförbudet:

ANVISNING FÖR RÄTTELSEYRKANDE

Myndighet till vilken rättelseyrkande kan framställas samt tid för yrkande av rättelse

Skriftligt rättelseyrkande får framställas av den som ett beslut avser eller den vars rätt, skyldighet eller fördel direkt påverkas av beslutet (part) samt av kommunmedlemmarna.

Myndighet hos vilken rättelse yrkas är:

Tekniska nämnden i Lemland och Lumparland
Kommunrundan 7
22610 Lemland

Paragrafer: 1-3, 9

Yrkandet skall framställas inom 14 dagar från delfåendet av beslutet. En part anses ha fått del av beslutet sju dagar efter dagen då brevet avsändes, om inte något annat påvisas. En kommunmedlem anses ha fått del av beslutet när protokollet har lagts fram offentligt på kommunens elektroniska anslagstavla. I vardera fallet räknas inte framläggnings- eller delgivningsdagen med i besvärstiden.

Rättelseyrkandets innehåll

Av rättelseyrkandet skall framgå yrkandet och vad det grundar sig på. Yrkandet skall undertecknas av den som framställer det.

BESVÄRSANVISNING

KOMMUNALBESVÄR

Besvärsmyndighet och besvärstid

I nedan nämnda beslut kan ändring sökas skriftligt genom besvär. Ändring i ett beslut med anledning av rättelseyrkanden kan sökas genom kommunalbesvär endast av den som framställt rättelseyrkandet. Om beslutet har ändrats med anledning av rättelseyrkandet, kan ändring i beslutet sökas genom kommunalbesvär också av den som är part eller av en kommunmedlem. Ett beslut får överklagas genom kommunalbesvär på den grunden att
1) beslutet tillkommit i felaktig ordning,
2) den myndighet som fattat beslutet har överskridit sina befogenheter eller
3) beslutet annars strider mot lag.

Besvärsmyndighet är:
Ålands förvaltningsdomstol
PB 31, Torggatan 16
22101 MARIEHAMN

Paragrafer: --

Besvärstid 30 dagar från dagen för delfåendet av beslutet. En part anses ha fått del av beslutet sju dagar efter dagen då brevet avsändes, om inte något annat påvisas. En kommunmedlem anses ha fått del av beslutet när protokollet har lagts fram offentligt på kommunens elektroniska anslagstavla.

Avgift

Enligt justitieministeriets förordning (FFS 1383/2018) om justering av de avgifter som nämns i 2 § i lagen om domstolsavgifter (FFS 1455/2015), som trädde i kraft 1.1.2019, är rättegångsavgiften i förvaltningsdomstolen 260 euro. Rättegångsavgift tas ut också då förvaltningsdomstolen avvisar besvär utan prövning samt då besvär återtas. Avgift tas inte ut om ändringssökanden har framgång i ärendet.

FÖRVALTNINGSBESVÄR

Besvärsmyndighet och besvärstid

Besvärstiden för beslut med stöd av LL om avloppsvattenavgift för landskapet Åland är 30 dagar. Besvärstiden 30 dagar från dagen för delfåendet av beslutet. En part anses ha fått del av beslutet sju dagar efter dagen då brevet avsändes, om inte något annat påvisas. En kommunmedlem anses ha fått del av beslutet när protokollet har anslagits offentligt på kommunens elektroniska anslagstavla.

Besvärsmyndighet är:
Ålands förvaltningsdomstol
PB 31, Torggatan 16
22101 MARIEHAMN

Besvärsskrift

I besvärsskriften skall uppges
- ändringssökandens namn, yrke, boningsort och postadress
- vilket beslut som överklagas
- vilka ändringar som yrkas i beslutet
- motiveringarna till att beslutet bör ändras

Besvärsskriften skall undertecknas av ändringssökanden själv eller av den som författat skriften. Om endast den som författat besvärsskriften undertecknar den, skall också hans yrke, boningsort och postadress anges.

Till besvärsskriften skall fogas det beslut som överklagas, i original eller som officiellt bestyrkt kopia.

Inlämnande av handlingarna

Besvärshandlingarna skall inlämnas till besvärsmyndigheten före besvärstidens utgång. Besvärshandlingarna kan även sändas med post eller genom bud, men i så fall på avsändarens eget ansvar. Handlingarna skall lämnas till posten i så god tid att de kommer fram innan besvärstiden går ut.

Avgift

Enligt justitieministeriets förordning (FFS 1383/2018) om justering av de avgifter som nämns i 2 § i lagen om domstolsavgifter (FFS 1455/2015), som trädde i kraft 1.1.2019, är rättegångsavgiften i förvaltningsdomstolen 260 euro. Rättegångsavgift tas ut också då förvaltningsdomstolen avvisar besvär utan prövning samt då besvär återtas. Avgift tas inte ut om ändringssökanden har framgång i ärendet.